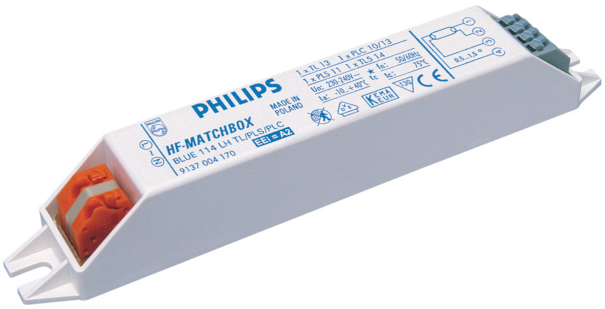

HF-Matchbox Blue

HF-M BLUE 114 LH TL/PL-S/PL-C 230-240V

HF-Matchbox Blue je cenově dostupný spolehlivý kompaktní, lehký vysokofrekvenční předřadník určený pro použití se systémy o výkonu méně než 25 W v kombinaci se světelnými zdroji TL mini, TL-D, TL5 and TL5c, PL-T/C a PL-L/S. Série HF-M Blue se vyznačuje robustním designem a vyhovuje všem relevantním mezinárodním standardům v oblasti bezpečnosti a výkonu. Index energetické účinnosti (CELMA EEI) těchto produktů je A2.

Údaje o produktu

• Obecné informace

Rated Lamptype	TL/PL-S/PL-C
Rated Number of Lamps	1 piece
Rated Ballast-Lamp Power	14
Síťové napětí	230-240 V
Síťová frekvence	50/60 Hz
Housing	LH

• Provozní údaje

Automatic restart	Yes
Maximum ignition time	0.5 (max) s
Mains voltage safety (AC)	-10%/+10%
Mains voltage performance (AC)	-8%/+6%
Power losses gear	2.9 W
PowerFactor 100% output power	0.64 -
Battery voltage lamp ignition	194-254 V
Overvoltage protection 320Vac	0.03 hr
Max. počet na jistič	101 x

• Schéma zapojení

Color input terminals	Grey
Color output terminals	Grey
Conn.type input terminals	Insert
Conn.type output terminals	Insert
Max. cable length Device/Lamp	1.50 m
Max. cable length Hot Wires	0.30 m
Striplength	8.0-9.0 mm
Wcs Input terminals	0.50-1.50 mm2
Wcs Output terminals	0.50-1.50 mm2

• Údaje o řídící jednotce

System Power on PL-S	14.1
Rated Lamp Power on PL-S	14
Power Loss on PL-S	2.2
Lamp Power on PL-S	11.9
System Power on PL-C	14.6
Rated Lamp Power on PL-C	14
Power Loss on PL-C	2.4
Lamp Power on PL-C	12.2
Lamp Power on TL	11.8
Power Loss on TL	3.9
Rated Lamp Power on TL	14
System Power on TL	15.7

• Teplotní údaje

F-marking	Yes
T-case maximum	75 (max) C
T-ambient	-10 (min), 40 (max) C

PHILIPS

HF-Matchbox Blue

- Rozměry produktu

Length A1	144.0 mm
Fixing Hole Distance Length A2	132.0 mm
Width B1	22.0 mm
Height C1	22.0 mm
Fixing Hole Diameter D1	4.4 mm

- Aplikační charakteristika

CE marking	Yes
ENEC certifikát	No
VDE certificate	Yes
UL certificate	No
CB Certificate	Yes

- Produktové informace

Objednávkové císlo	536822 30
Kód produktu	871150053682230
Název produktu	HF-M BLUE 114 LH TL/PL-S/PL-C 230-240V
Název objednáva-ného produktu N	HF-M BLUE 114 LH TL/PL-S/PL-C 230-240V
Pocet kusu v balení N	1
Balicí množství	50
Pocet balení v tran-sportním balení	50
EAN produktu	8711500536822
EAN transportního balení	8711500536839
eop_12nc	913700421766
Hmotnost produktu	0.036 kg

Rozměrové výkresy

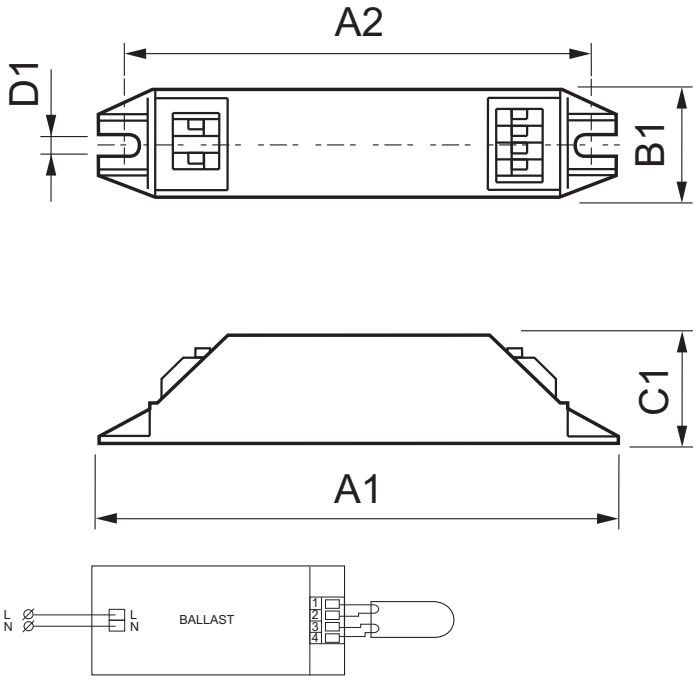

HF-M BLUE 114 LH TL/PL-S/PL-C 230-240V

Product	A1 (Norm)	A2 (Norm)	B1 (Norm)	C1 (Norm)	D1 (Norm)
HF-M BLUE 114 LH TL/PL-S/PL-C 230-240V	144.0	132.0	22.0	22.0	4.4

© 2014 Koninklijke Philips N.V. (Royal Philips)
Všechna práva vyhrazena

Změna specifikací bez upozornění. Ochranné známky jsou vlastnictvím Koninklijke Philips N.V. (Royal Philips) nebo jejich příslušných majitelů.

www.philips.com/lighting

2014, Únor 6
Změna údajů vyhrazena