MASTERColour CDM-TC Warm

MASTERColour CDM-TC Warm 70W/925 G8.5

Nejúčinnější a nejméně nákladné osvětlení nabízí vysoce účinné zářivé a zároveň hřejivé světlo. CDM Warm je jediným zdrojem světla, který kombinuje hřejivé světlo s téměř dokonalým podáním barev a vysokou účinností.

Údaje o produktu

- Obecné informace

Patice	G8.5
Provedení baňky	T14 [T 14 mm]
Finální úprava baňky	Čirá
Poloha svícení	Univerzální [Univerzální]
Život - do 5% selhání s EL	7000 hr
Životnost při 10% selhání s EL	8000 hr
Život - 20% selhání s EL	10000 hr
Průměrná životnost EL	15000 hr

- Světelná charakteristika

Kód barvy	925
Index podání barev	93 Ra8
Označení barvy světla	Warm
Teplota chromatičnosti	2600 K
Teplota chromatičnosti	2640 K
Světelný tok zdroje EL	6500 Lm
Měrný výkon zdroje EL	89 Lm/W
Zachování sv. toku EL 2000h	94 %
Lumen Maintenance EL 4000h	90 %
Zachování sv. toku EL 5000h	88 %
Zachování sv. toku EL 10000h	83 %
Zachování svět.toku EL 12000h	82 %
Zachování sv. toku EL 15000h	80 %
Souřadnice chromatičnosti X	0.460 -
Souřadnice chromatičnosti Y	0.405 -

- Elektrické údaje

Příkon zdroje	70 W
Příkon zdroje EL 25°C, jmen	73.0 W
Příkon zdroje EL 25°C, nom	70.0 W
Napětí zdroje	95 V
Proud zdroje s el předřadníkem	0.77 A
Doba zapálení	30 (max) s
Doba náběhu 90%	3 (max) min
Doba znovuzapálení	15 (max) min
Stmívatelný	Ne

- Ekologické údaje

Energetický štítek	A+
Obsah rtuti	8.6 mg
Energy consumption kWh/1000h	80 kWh

- UV vyzařovací charakteristika

Činitel stárnutí	0.2 (max) -
PET (NIOSH)	8 (min) h500lx

- Požadavky na svítidlo

Teplota stisku	300 (max) C

PHILIPS

MASTERColour CDM-TC Warm

Teplota baňky	550 (max) C

- Rozměry produktu

Celková délka C	85 (max) mm
Rozměry D	15 (max) mm
Délka od světelného středu L	51 (min), 52 (nom), 53 (max) mm
Délka oblouku O	5 mm
Délka od světelného středu L	2 in
Celková délka C	3.34 (max) in
Rozměry D	0.57 in

- Produktové informace

Objednávkové císlo	203070 00
Kód produktu	871829120307000
Název produktu	MASTERColour CDM-TC Warm 70W/925 G8.5
Název objednáva-ného produktu N	MASTERColour CDM-TC Warm 70W/925 G8.5
Pocet kusu v balení N	1
Balicí množství	12
Pocet balení v tran-sportním balení	12
EAN produktu	8718291203070
EAN transportního balení	8718291203087
eop_12nc	928061505131
ILCOS kód N	MT/UB-70/925-H-G8.5-17/85
Hmotnost produktu	0.010 kg

Varování a bezpečnost

- Používejte pouze v plně uzavřených svítidlech, a to i během zkoušení (IEC61167, IEC 62035, IEC60598)
- Svítidlo musí mít schopnost pojmout horké součásti světelného zdroje v případě jeho prasknutí
- Používejte pouze s elektronickými předřadníky
- Předřadníky musí obsahovat ochranu až do konce životnosti (IEC□61167, IEC□62035)

Rozměrové výkresy

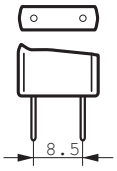

G8.5

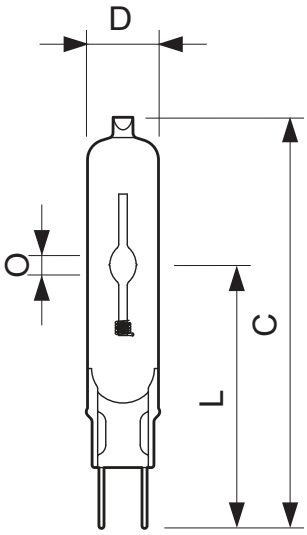

MASTERColour CDM-TC Warm 70W/925 G8.5

Product	C (Max)	D (Max)	L (Min)	L (Norm)	L (Max)	O (Norm)
CDM-TC Warm 70W/925 G8.5	85	15	51	52	53	5

Rozměrové výkresy

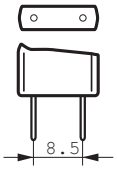

G8.5

© 2014 Koninklijke Philips N.V. (Royal Philips)
Všechna práva vyhrazena

Změna specifikací bez upozornění. Ochranné známky jsou vlastnictvím Koninklijke Philips N.V. (Royal Philips) nebo jejich příslušných majitelů.